570系列 ABS數位式高度計
HDS-CX

●使用滑動部移動用手柄，實現平滑的上下移動。

●本產品亦採用具備高剛性的支柱及大型夾緊桿，追求順暢且確實的作業效率。

570-402
HDS-30CX

■規格

Code No.	型號	量測範圍（mm）	最小顯示量（mm）	最大容許誤差※ E_{MPE}（mm）	最大反應速度（mm/s）	重量（kg）
570-402	HDS-30CX	0～300	0.01	±0.03	無限制	4.6
570-404	HDS-60CX	0～600		±0.05		6.4

●標準附屬品：劃線器止動夾具盒**No.05GZA033**、劃線器**No.07GZA000**
※：最大容許誤差E_{MPE}為根據ISO/TR 14253-6：2012修訂後的JIS B 7517:2018用語（標記）。

■外觀尺寸圖

（　）內的尺寸為**HDS-60CX**　　單位：mm

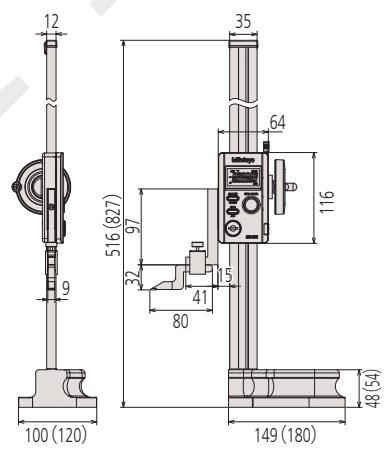

■適用

MeasurLink® ENABLED
Data Management Software by Mitutoyo
ABSOLUTE™

■量測範例

■功能

ORIGIN（絕對原點）設定功能	：可將任意台座面等記憶為原點。
ABS（絕對式）量測功能	：預先對準好基點，便能如同以往在電源ON之後即開始量測，無需進行原點設定。此外，可透過ORIGIN（絕對原點）開關，變更絕對原點位置。
INC（增量式）量測功能	：除了ABS（絕對式）量測功能外，可進行任意位置的原點設定。此時，將電源OFF不會記憶原點。
保持功能	：可以保持顯示值。
量測資料輸出功能	：附量測資料輸出端子，可以架構統計製程管理系統及量測系統。（請參閱A-3頁。）
電池電壓低落警報功能	：在變成無法量測狀態前，會以電池符號告知電量即將耗盡。可提前得知更換電池的時機。

■配件（選購品）

Code No.	類型	名稱
905338	F	連接線（1 m）
905409	F	連接線（2 m）
06AFM380F	F	USB輸入裝置（直接型）（2 m）
02AZD790F	F	U-WAVE-T專用連接線（160 mm）
902053	—	夾具（附鳩尾槽）※
953638	—	支架手臂（9×9×50）※

※：槓桿式量錶等安裝用（詳情請確認F-67頁）

D

外觀・規格・價格等會因為商品改良的緣故，有時會有些許的變更，敬請見諒。

■適用

MeasurLink® ENABLED Data Management Software by Mitutoyo　ABSOLUTE™

■功能
零點設定功能
方向切換功能
保持功能
量測資料輸出功能
預設功能
預設值記憶功能
原點復歸功能
電池電壓低落警報功能
錯誤計數警報功能

■配件（選購品）

Code No.	類型	名稱
905338	F	連接線（1 m）
905409	F	連接線（2 m）
06AFM380F	F	USB輸入裝置（直接型）（2 m）
02AZD790F	F	U-WAVE-T專用連接線（160 mm）
02AZE140F	F	U-WAVE-T專用連接線 腳踏開關用

570系列 數位式高度計
HDS-C

- 可用ABS、INC兩種測長系統進行有效率的作業。
- 考量現場的作業環境，採用堅固的構造。
- 使用方向切換功能，可進一步擴大應用範圍。
- 劃線器（標準附屬品：**No.900173**（**HDS-20C**）、**No.905200**（**HDS-100C**））前端附超硬合金測砧。（標準附屬品：劃線器止動夾具盒**No.901338**（**HDS-20C**用）、**No.05GZA033**（**HDS-100C**用））
- 若要在**HDS-20C**上使用指示量錶、槓桿式量錶，請使用專用的支架手臂（**No.953639**）。不過，由於量測點會變得比標準附屬品的劃線器還要長，可能會無法滿足器差值。此外，由於需考慮重量平衡，使用前請先確認是否可穩定量測。

570-227
HDS-20C

■規格

Code No.	型號	量測範圍（mm）	最小顯示量（mm）	滑動部的上下微動量（mm）	最大容許誤差※ E_{MPE}（mm）	全高度（mm）	重量（kg）
570-227	HDS-20C	0～200	0.01	4	±0.03	355	1.4
570-230	HDS-100C	0～1000		6	±0.07	1260	16.8

●電源：鈕扣型氧化銀電池SR44（**No.938882**）1個 標準附屬品（標準附屬的鈕扣型氧化銀電池供顯示螢幕用）
●電池壽命：正常使用下約為5,000小時
※：最大容許誤差E_{MPE}為根據ISO/TR 14253-6：2012修訂後的JIS B 7517:2018用語（標記）。
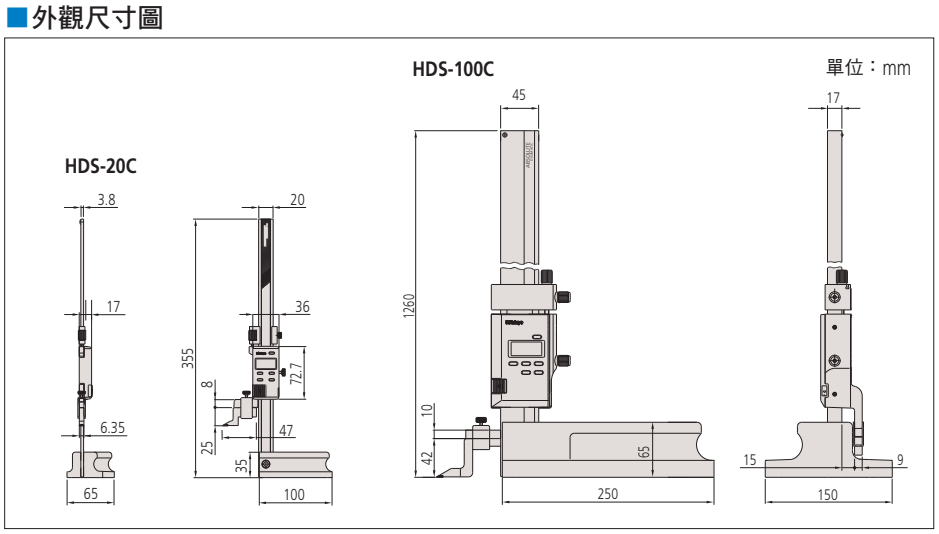
■外觀尺寸圖